リアクタ
Reactor

REP SERIES 高調波リアクタ Higher harmonic wave reactors

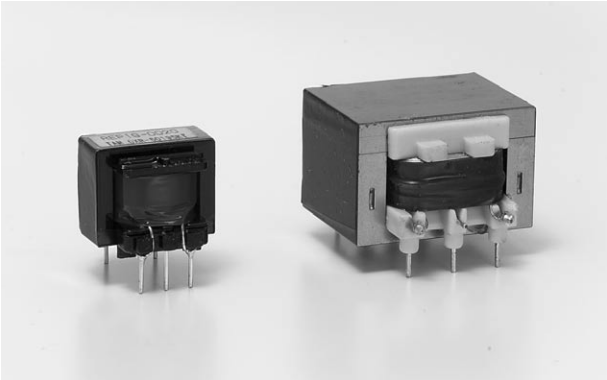

特 長

- 基板実装タイプ
- 基板、軽量
- 低背タイプ（REP29、35）

FEATURES

- For mounting on P.C.B.
- Light weight
- Low-back type (REP29, 35)

外形図 DIMENSIONS (mm)

REP-19

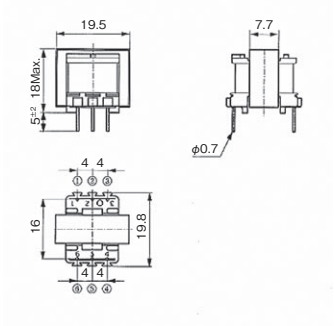

REP-24

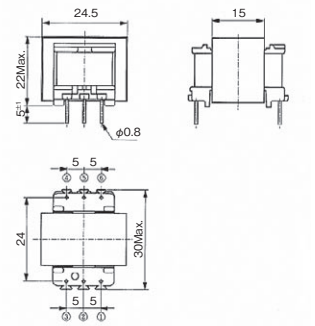

REP-28

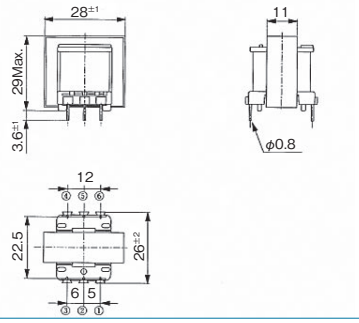

REP-29

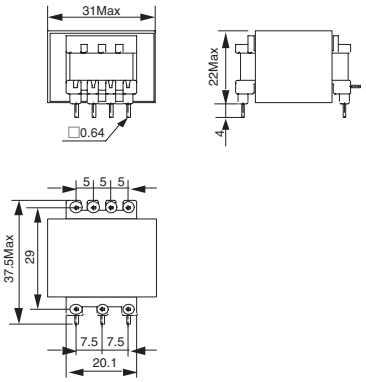

REP-35

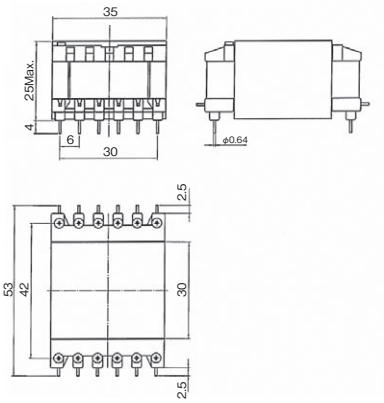

参考値 Reference values

Inductance (mH)	REP-19	REP-24	REP-28	REP-29	REP-35
0.5	1.4A	2.3A	2.3A	3.0A	3.2A
1	1.1A	2.2A	2.3A	2.9A	3.0A
1.5	0.9A	2.1A	2.2A	2.7A	3.0A
2	0.7A	1.9A	2.1A	2.6A	3.0A
3.3	0.7A	1.6A	1.8A	2.3A	3.0A
4.7	0.5A	1.4A	1.6A	2.0A	2.8A
5.6	0.5A	1.3A	1.4A	1.8A	2.8A
6.8	0.5A	1.2A	1.4A	1.7A	2.5A
8.5	0.5A	1.0A	1.2A	1.6A	2.3A
12	0.5A	0.8A	1.1A	1.4A	2.3A
15	0.4A	0.8A	0.9A	1.3A	2.0A
22	0.3A	0.6A	0.9A	1.1A	1.7A
33	0.25A	0.5A	0.6A	0.9A	1.5A
47	0.25A	0.5A	0.5A	0.6A	1.0A
56	0.2A	0.4A	0.5A	0.5A	0.9A